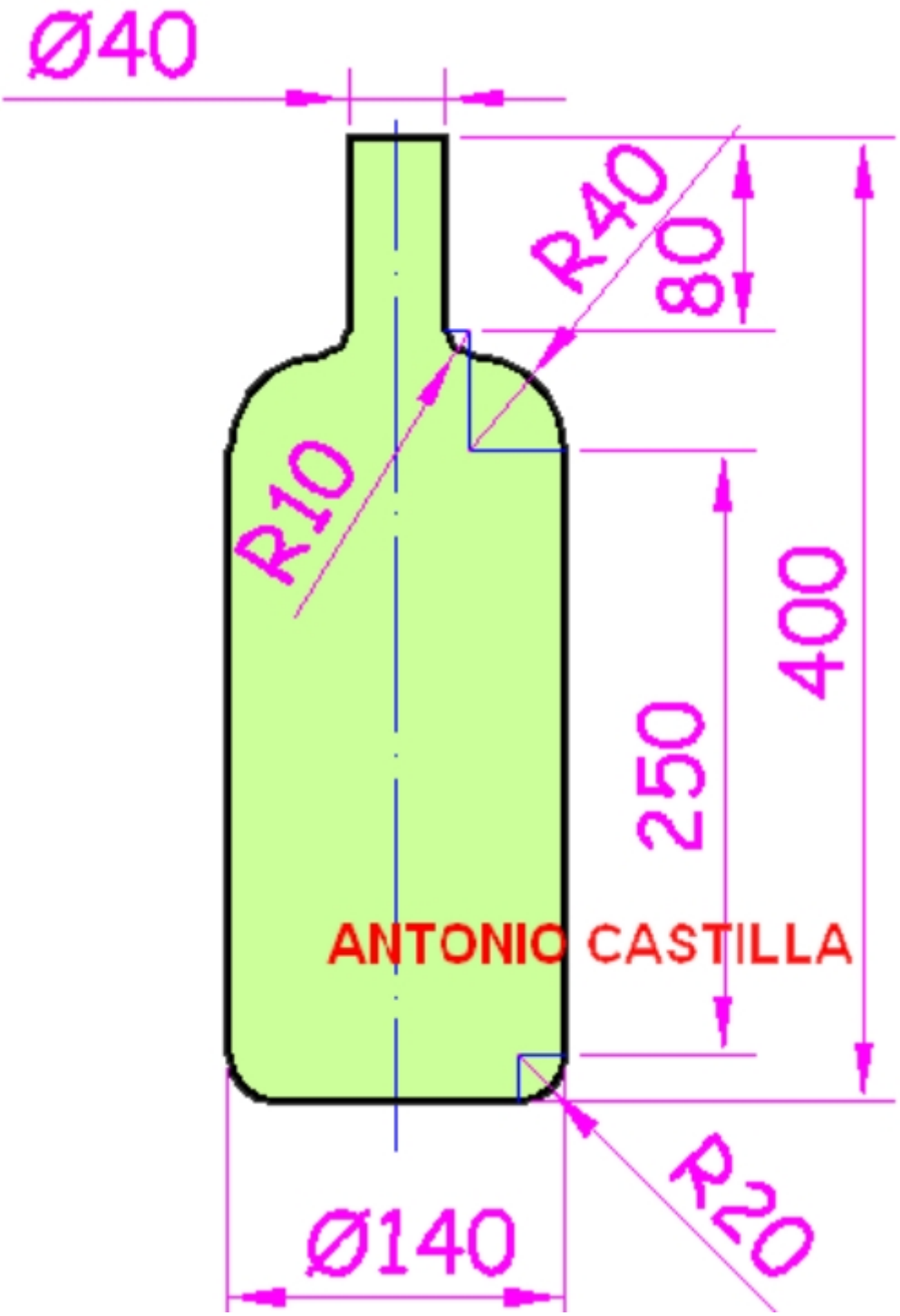
Ø40
R40
80
R10
400
250
ANTONIO CASTILLA
R20
Ø140
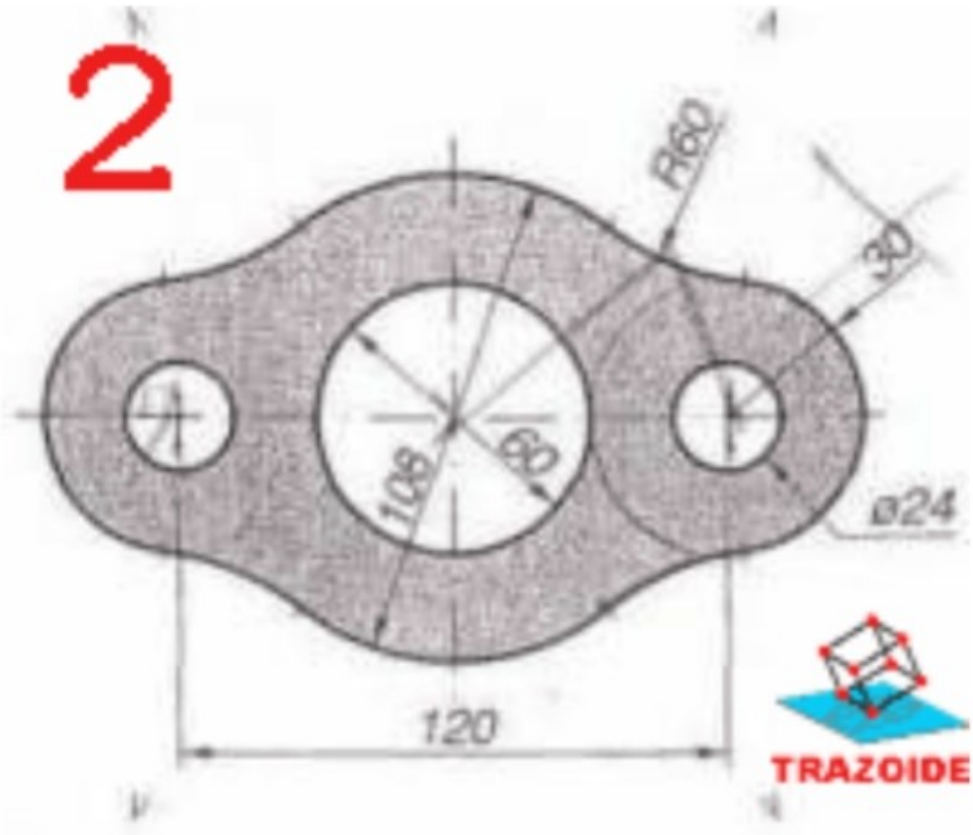
2